PORTO TURISTICO
La Marina Dorica S.p.A.

PORTO TURISTICO DI ANCONA
INTERVENTO DI ALLUNGAMENTO PONTILE
DARSENA EST

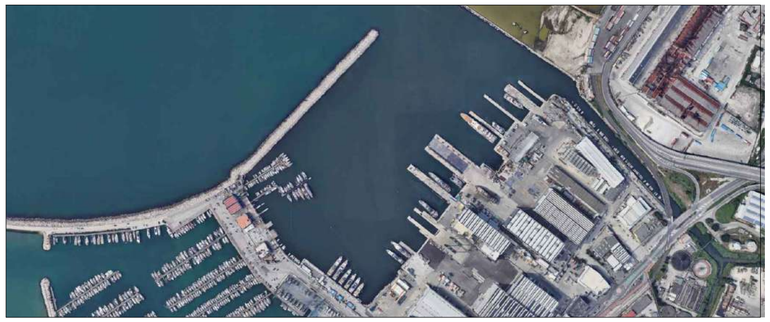

CODICE ELABORATO: T.02_00_2024 11 27_Marina Dorica_Intervento di allungamento pontile Darsena Est_Planimetria generale e principali lavorazioni

COMMITTENTE:

La Marina Dorica S.p.A.
via Mascino, 5/L
60125 Ancona
e-mail: info@marinadorica.it
PEC: marinadorica@pec.it
tel. e fax: +39 071 54800 / 071 54801

GRUPPO DI PROGETTAZIONE:

ZOPPI & PARTNERS ENGINEERING SRL
progettazione e modellazione
ANCONA Piazza Armando Diaz 3, 60123 - tel. e fax: +39 071 2076581
e-mail: info@zep-engineering.com - pec: zoppi.engineering@pec.it

Dott. Ing. Giuseppe Di Cosmo
Dott. Ing. Caterina Zoppi
Dott. Ing. Paolo Zoppi (Coordinatore)

Dott. Ing. Gianmarco Belvederesi (Collaboratore)

STATO PROGETTO:

PROGETTO ESECUTIVO

ELABORATO:	TITOLO ELABORATO:	SCALA:
T.02	Planimetria generale e principali lavorazioni	varie

REVISIONI	DATA	DESCRIZIONE	Redatto:	Approvato:
00	NOVEMBRE 2024	progetto prima emissione	Ing. G.Belvederesi	Ing. C.Zoppi
01	GIUGNO 2026	revisione	Ing. G.Belvederesi	Ing. C.Zoppi
02	AGOSTO 2026	revisione	Ing. G.Belvederesi	Ing. C.Zoppi

A TERMINE DI LEGGE CI RISERVIAMO LA PROPRIETA' DI QUESTO ELABORATO CON DIVIETO DI RIPRODURLO RENDENDOLO NOTO A TERZI ANCHE PARZIALMENTE SENZA NOSTRA AUTORIZZAZIONE

LEGENDA

- SEZIONE PONTILE GALLEGGIANTE (modulo da 12 m)
- n°12 CORPI MORTI PER ORMEGGIO PONTILE GALLEGGIANTE DA 10,9 t (2,50x2,50x0,70 m)
- n°12 CORPI MORTI PER ORMEGGIO IMBARCAZIONI DA 10,9 t (2,50x2,50x0,70 m)
- CATENARIA CORPI MORTI PONTILE (Ø 30)
- CATENA MADRE PER ORMEGGIO IMBARCAZIONI (Ø 42)
- IMBARCAZIONE TIPO
- AREE DI INTERVENTO
- TRAPPA PER ORMEGGIO IMBARCAZIONI (Ø 20)
- INDICAZIONE NUOVO POSTO BARCA (36,00x8,00 m)
- n°7 NUOVE COLONNINE PER EROGAZIONE SERVIZI (0,25x0,25x1,10 m)
- n°4 NUOVI TERMINALI ANTINCENDIO (0,90x0,25x1,00 m)
- INDICAZIONE PASSAGGIO CAVI IMPIANTO ELETTRICO A TERRA (0,70x0,50 m)
- n°4 NUOVI POZZETTI (0,50x0,50 m)

PLANIMETRIA PIANO DI ORMEGGIO CON CATENE E CORPI MORTI PONTILE
scala 1:500

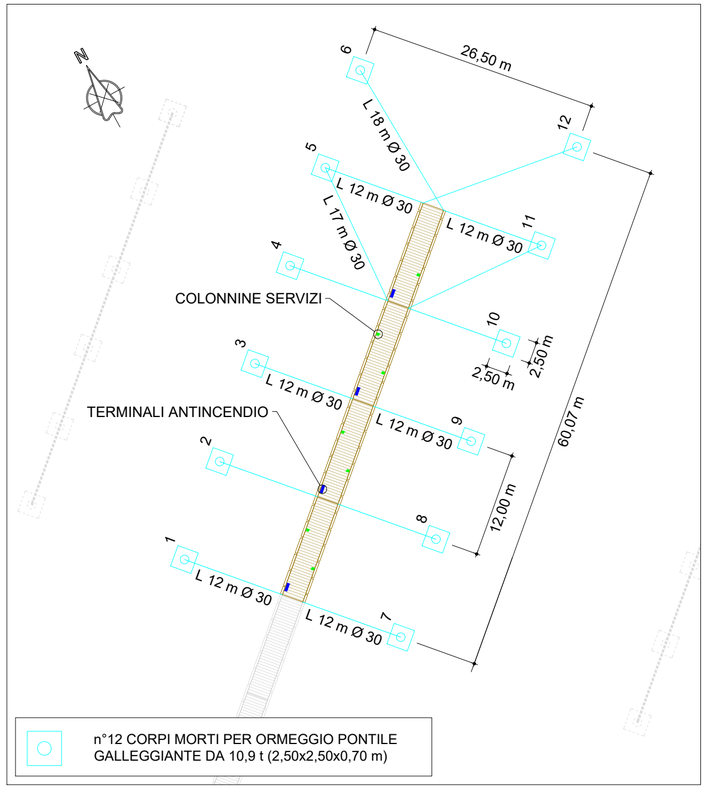

PLANIMETRIA PIANO DI ORMEGGIO CON CORPI MORTI, CATENARIA E TRAPPE
scala 1:500

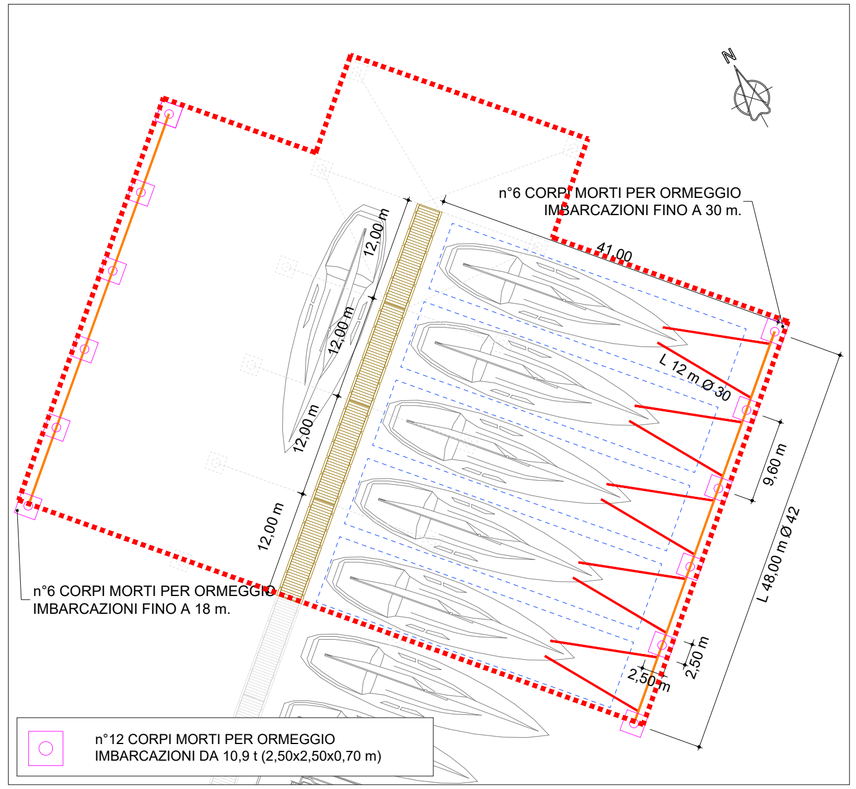

PLANIMETRIA CON INDICAZIONI LAVORAZIONI A TERRA
scala 1:500

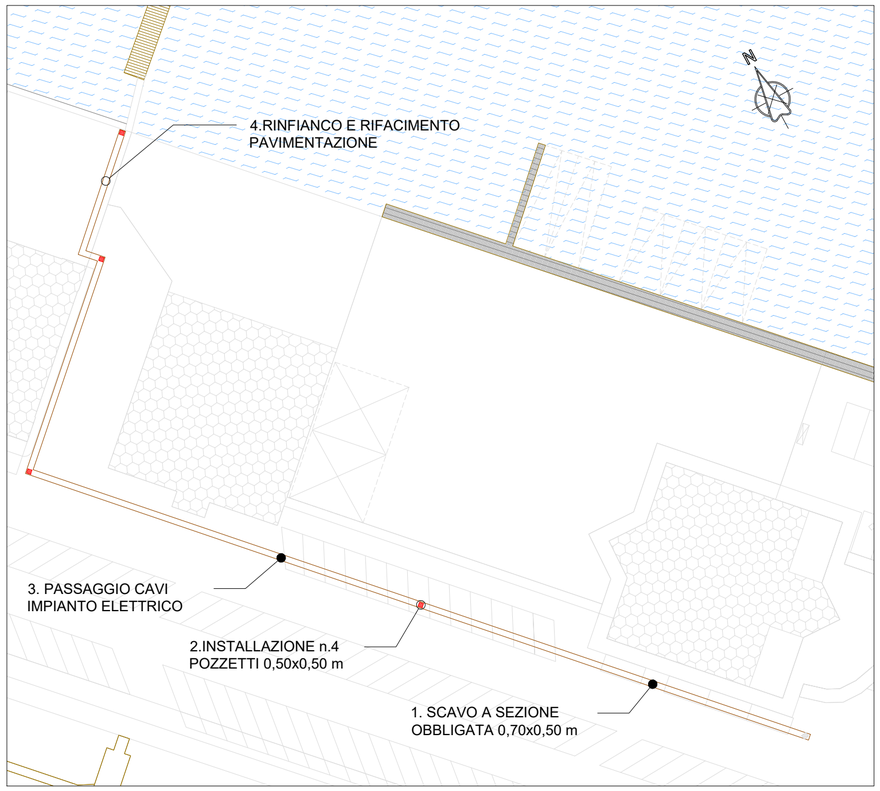

SEZIONE TRASVERSALE PONTILE
scala 1:50

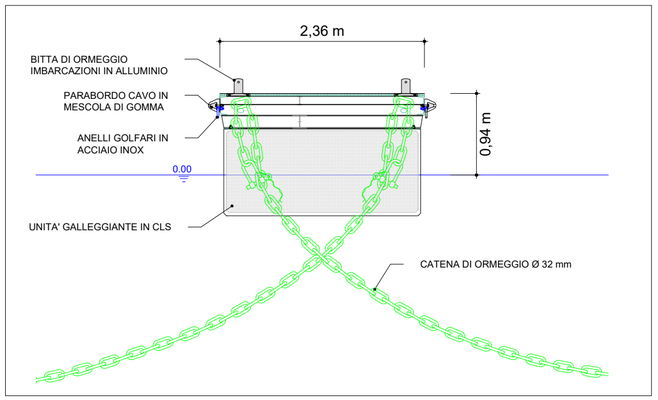
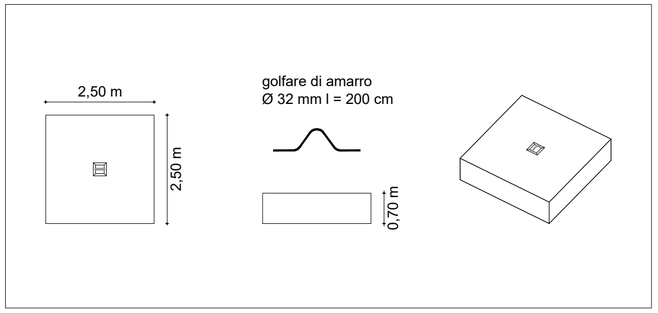
PIANTA E PROSPETTO CORPO MORTO
scala 1:100